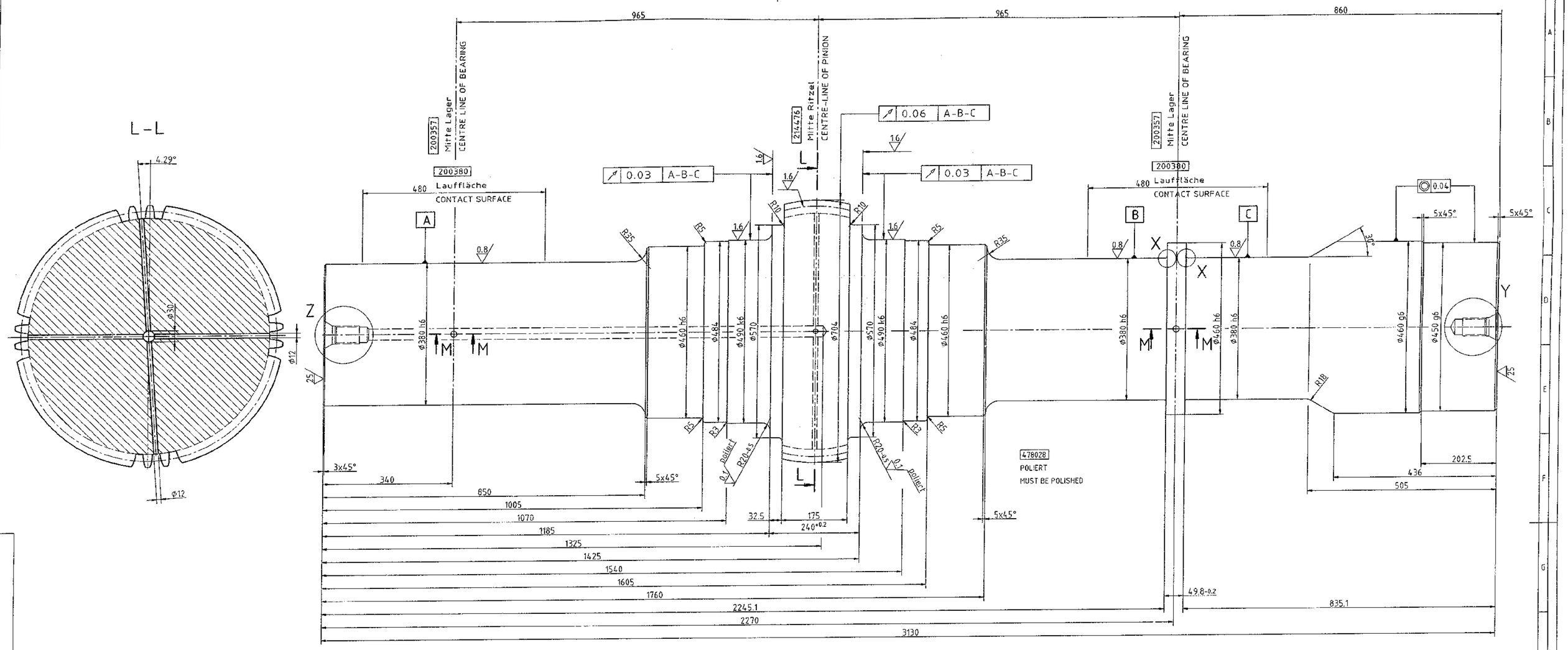

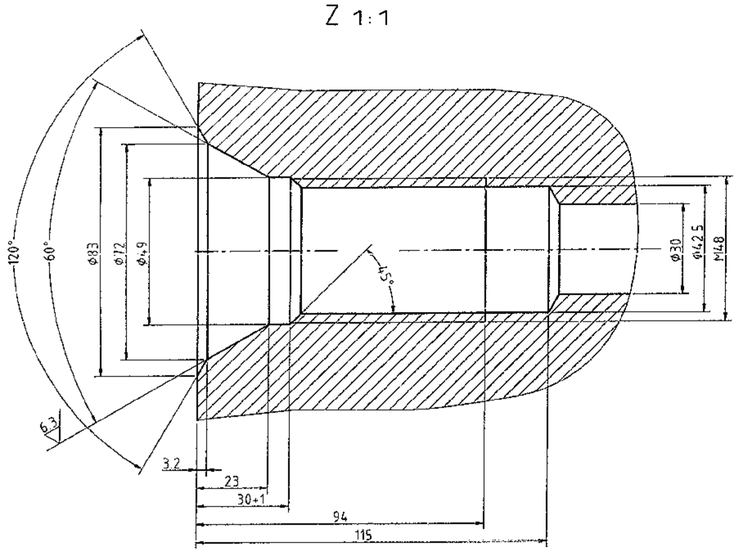

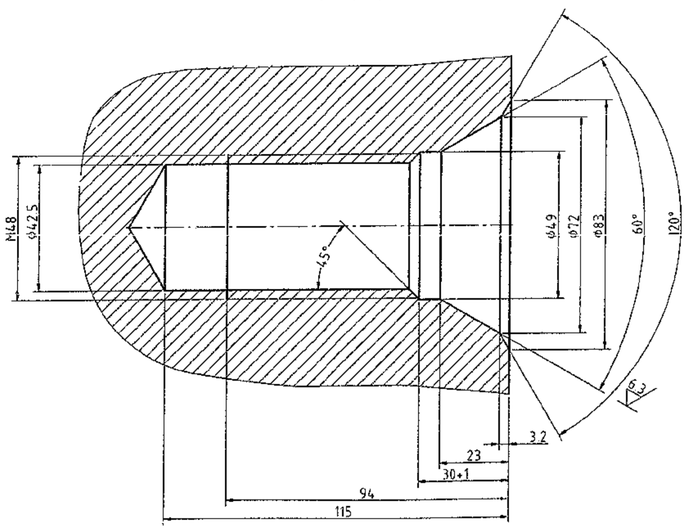

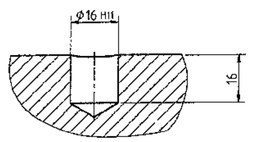

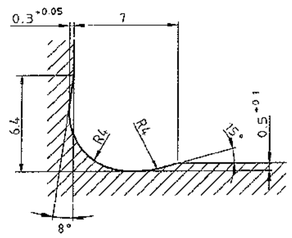

202179
FREISTICH
RECESS

751220
RITZELWELLE AUF RISSFREIHEIT GEPRUEFT.
PINION SHAFT MUST BE CHECKED FOR CRACKS

1000715
BOGENVERZAHNUNG
ZAEHNEZAHL Z= 42
MODUL DES BEZUGSPROFILS M= 16
BOW GEAR TEETH
NUMBER OF TEETH Z= 42
MODULE OF REFER.PROFILE M= 16

3.2 | 0.8 | 1.6 | 6.3 | 25 | 0.1 poliert

ø490k6	+0.045 / +0.005	
ø380h6	0 / -0.036	
ø460h6	0 / -0.040	
ø460g6	-0.020 / -0.060	
ø450g6	-0.020 / -0.060	
ø16H11	+0.110 / 0	
Passmaß	Abmaße	

Surface finish according to ISO 1302
Average peak-to-valley height Ra (µm)
Oberflächenbeschaffenheit nach ISO 1302
Mittenrauhwert Ra (µm)

General tolerances / Allgemeintoleranzen
to / nach ISO 2768-mK

for Rough castings / für Gußrohteile
ISO 8062
Group / Grad -

for Welded Construction to / für Schweißkonstruktionen nach ISO 13920
Grade / Klasse -
Grade / Klasse -
for Lengths / für Längen
for Angles / für Winkel

	Date / Datum	Name / Name
Drawn / Gez.	24.06.	Stv
Chd / Gepr.	26.09	Adv
Appr. / Gen.	26.09	Adv

Weight / Gewicht (kg)
Unfinished Part-No / Rohteil-Nr
Check dimensions / Prüfmaße

Vers. / Vers.	Grid square/reason for revision / Planquadrat/Änderungsgrund	Date / Datum	Dwn / Gez	Chd / Gepr	Appr / Gen
A	14-150-E	20.12.03	RAD	ADV	ADV

Title / Note
PINION SHAFT ø380/704x3130
Benennung / Bemerkung
Ritzelwelle ø380/704x3130

Scale on Original / Maßstab im Original 1:5

POLYSIUS
POLYSIUS AG
Beckum, Germany
Copyright reserved (ISO 16016)

210.04.22
1218379
Dept / Abt. A
Werkstoff-No / Prod. Mat. No.
Zeichnungs-Nr / Drawing-No.
No of Shts / Blattzahl 1
Sheet / Blatt 1
Size / Format A1
Replaces / Ersetzt für
Superseded by / Ersetzt durch
Based on / Entstanden aus

25.05.2005 11:15:38 79614 • from WeinerM .020 to .022_WeinerM .020